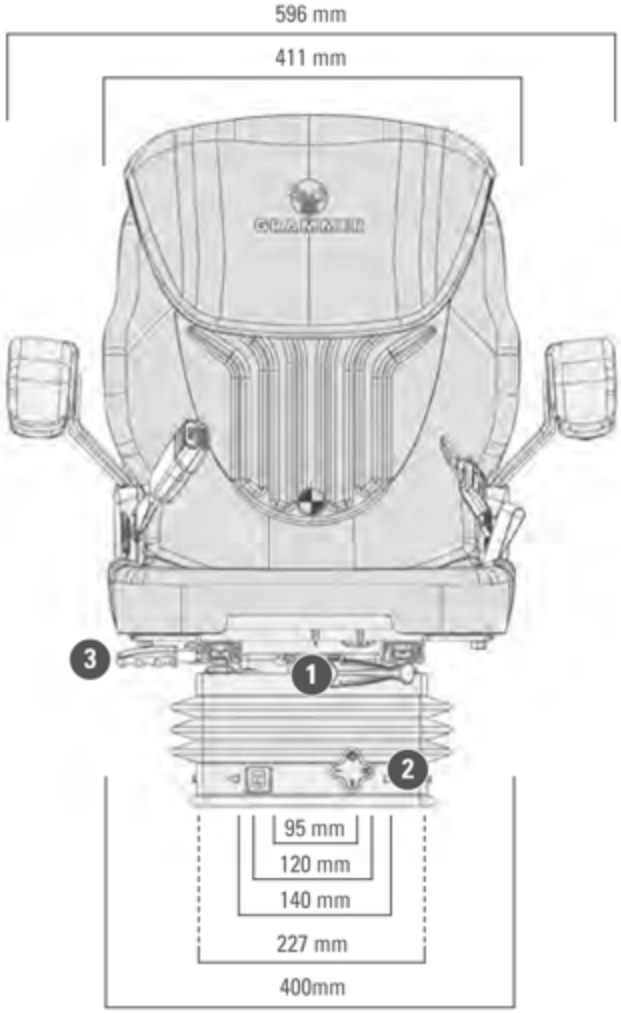


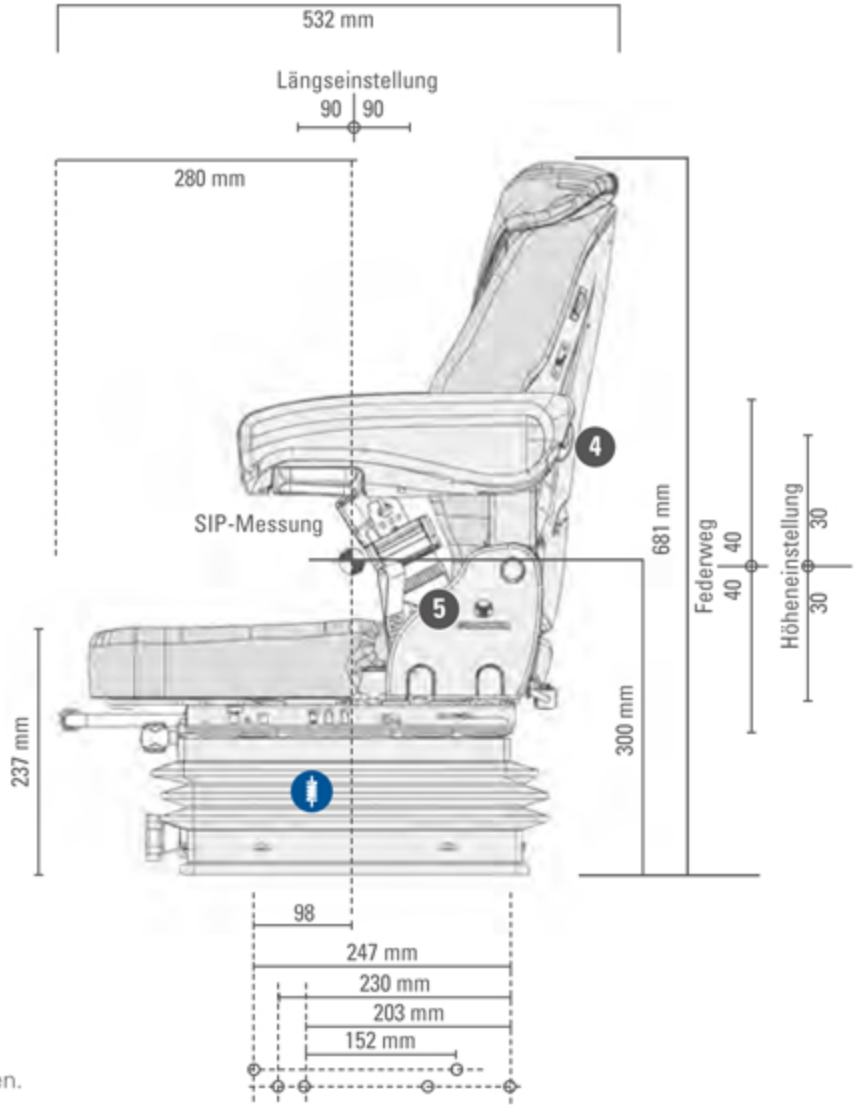


Alle Maße in mm.
Technische Änderungen und
Maßabweichungen vorbehalten.