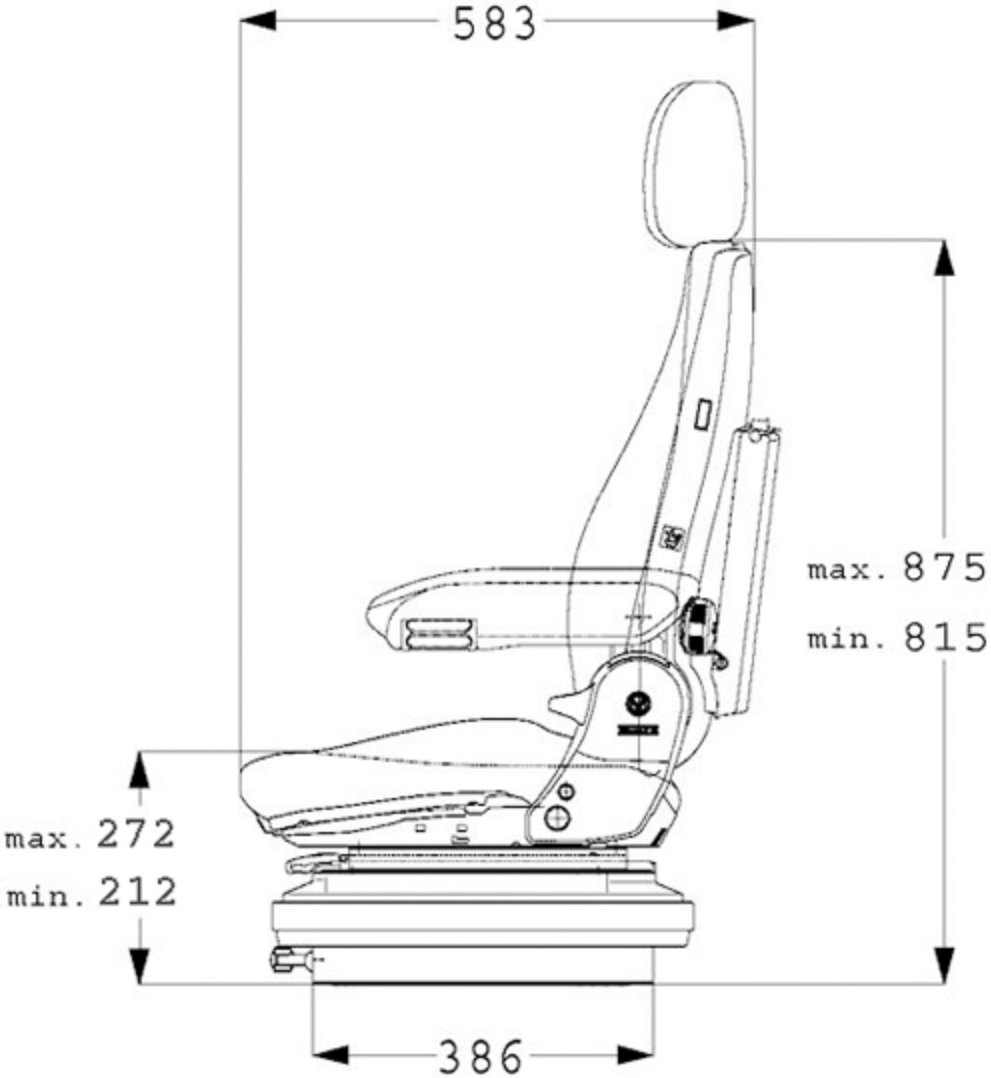

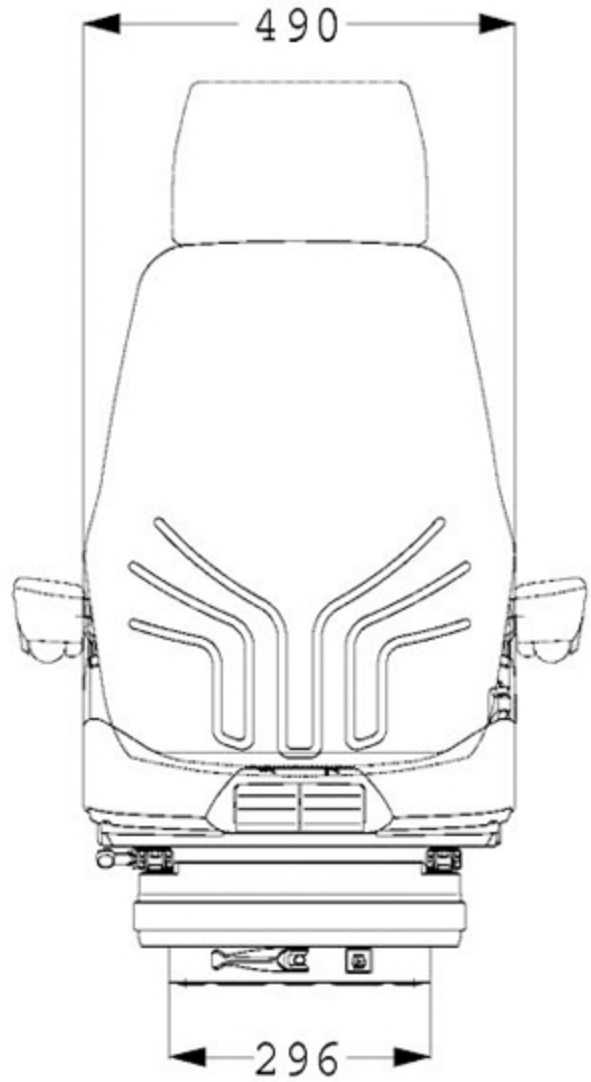

Spurmaß 260