Grammer botsabsorberstoel Kingman basic

Botsabsorberauto's moeten voldoen aan strikte veiligheidseisen, zoals vastgelegd in de CROW publicatie 96A/96B. Deze eisen zijn bestemd voor BRL9101 certificaathouders en staan uitgebreid omschreven in de CROW publicatie. Onder een vierpuntsgordel wordt verstaan: Een systeem waarbij de bestuurder aan de linker- en rechterzijde wordt gefixeerd, zodat de bestuurder bij een aanrijding niet schuin weggedrukt kan worden. Dit systeem mag geïntegreerd zijn in de stoel (bron: www.kiwa.nl). Wij leveren een goedgekeurde stoel t.b.v. het trekkende voertuig van een botsabsorber.

Type:	MSG90.6PG/6P
Gewichts-instelling:	Automatisch
Veerweg:	70 mm
Hoogte instelling:	100 mm
Railbreedte:	230 mm

<u>Standaard voorzien van:</u>
Traploos instelbare schokdemper
Langsverstelling
Horizontaalvering
Pneumatische hoogte-instelling
Pneumatische lendensteun
Pneumatische zijwangverstelling
Zitneiging verstelbaar
Verstelbare rugleuning
Sneldaalknop
Voorzien van EPS II-III kabel
Geïntegreerde 3-puntsgordel links
Geïntegreerde 3-puntsgordel rechts

Bekleding:	stof / Grammer dessin
Bestelnummer:	AG1141882/6P

Opties Grammer botsabsorberstoel Kingman basic

<u>Armleuningen</u>
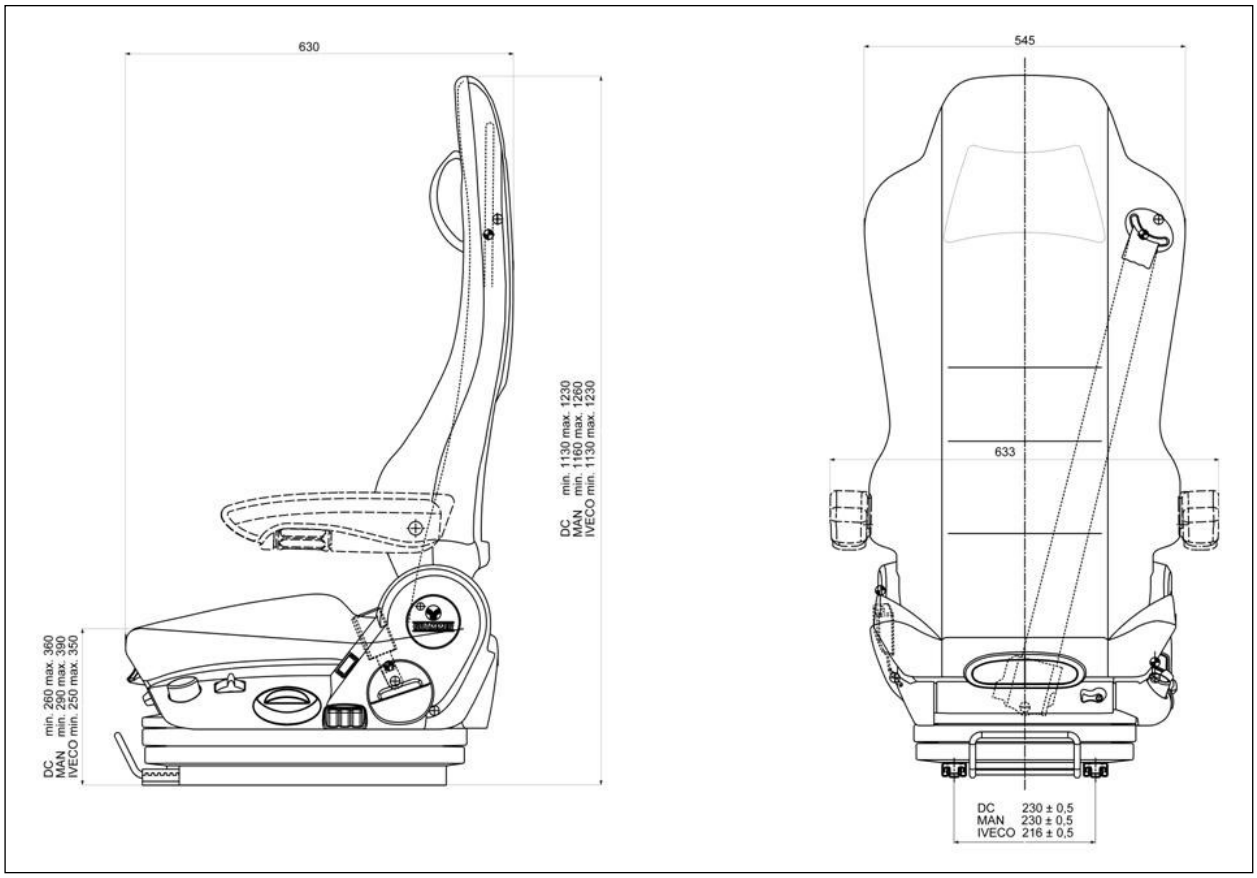
Armleuning PVC 60x380 mm links	AG1029136
Armleuning PVC 60x380 mm rechts	AG1029137