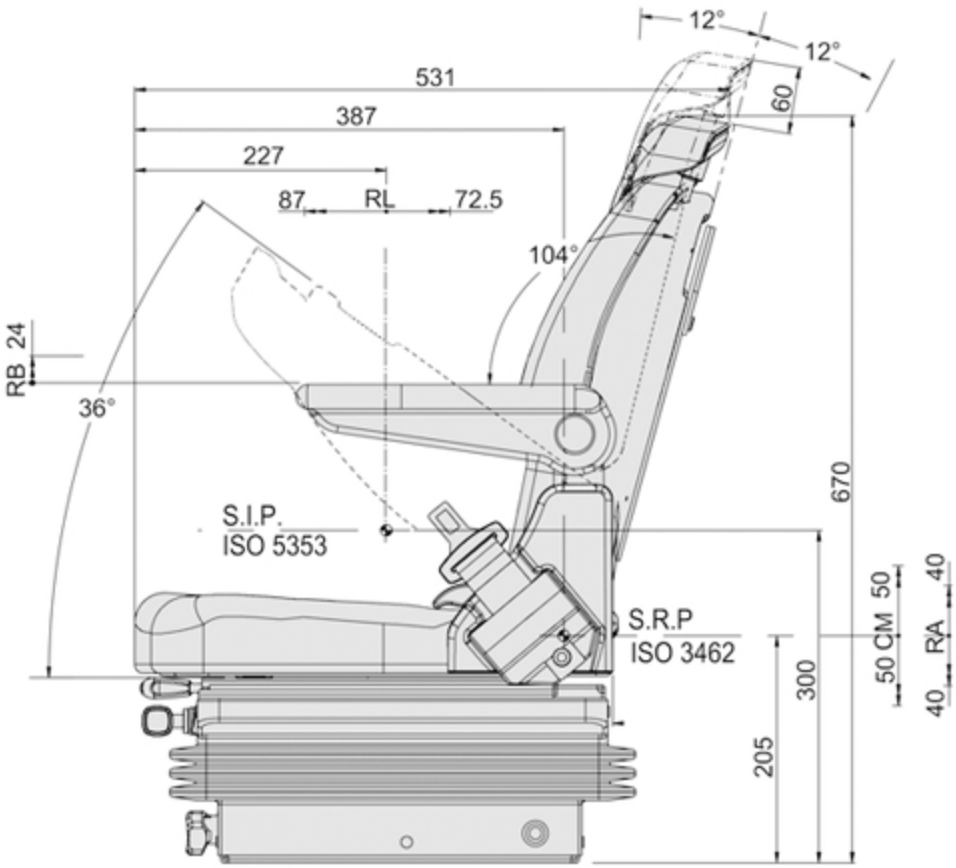
12°
12°
531
387
227
87
RL
72.5
60
104°
RB 24
36°
670
S.I.P.
ISO 5353
S.R.P
ISO 3462
50
CM
50
40
RA
40
300
205

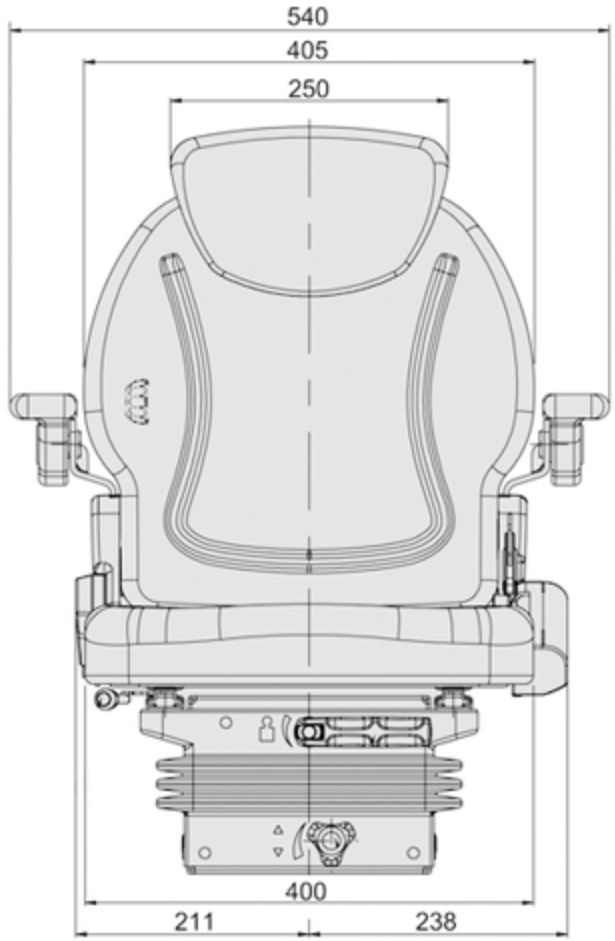
540
405
250
400
211
238